ARIANNE LOVE

TECHNISCHES DATENBLATT | RV001 | **DE**

fama

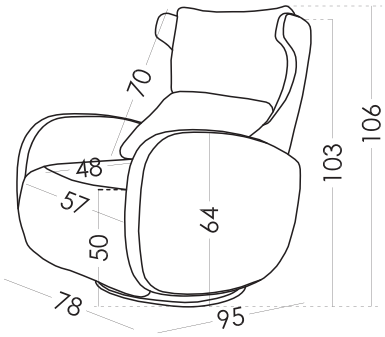

Maße

Breite:	78cm
Höhe:	106cm
Tiefe:	95cm
Sitzhöhe:	50cm
Armlehnehöhe:	64cm
Rückenlehnehöhe:	70cm
Tiefe wenn offen:	155cm

Technische Details

Gestell:	Kiefernholz und Brett
Sattelgurt:	N.E.A
Ruckenlehne Sattelgurt:	Sttelgurt 80mm
Sitzkissenharte:	Medium Berührung
Rückenlehne:	Faser + Polyurethan 30kg
Rückenlehne:	Fibersilk 100%
Dekokissen:	
Abnehmbare Teile:	Sitz und Rückenlehne*

Garantie

Gestell und Sitz Sattelgurt: lebenslang

Rest des Sofas: 3 Jahre*

*Verlangerung der Garantie 6 Monate durch die Webseite

Verpackung

Bestehend aus eingeschweißtem Kunststoff und schützenden Eckleisten. Die Verpackung wurde gleichzeitig mit dem Design entworfen und so optimiert, dass sie leicht zu transportieren ist und so wenig Platz wie möglich einnimmt, um unnötiges Verpackungsmaterial zu vermeiden.

Nachhaltigkeit

Verantwortungsbewusstes Design, das die Auswirkungen der industriellen Tätigkeit auf ein Minimum reduziert. Unser Werk recycelt 99,9 % der Abfälle und hat das Zertifikat “Zero Waste” von AENOR erhalten.
Unsere Produkte sind frei von PFCs.

Optionen

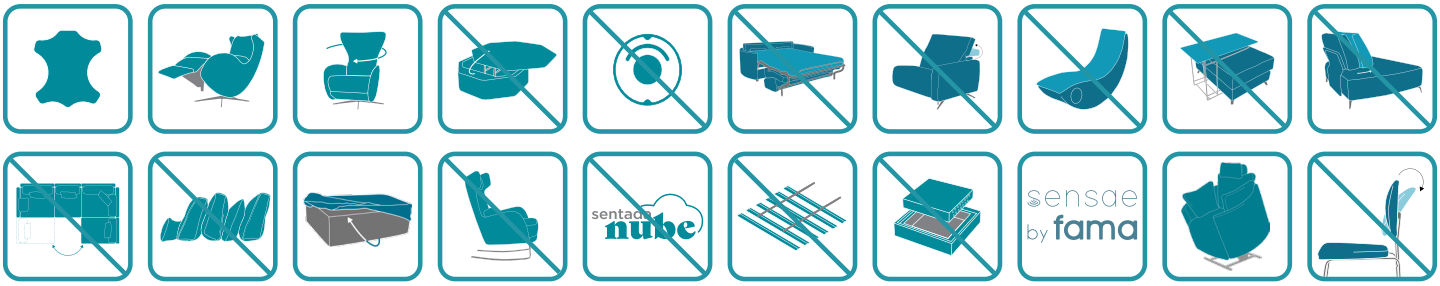

Kim wird von Fama Sofas hergestellt, deren Qualitätssystem von AENOR und IQNET gemäß ISO 9001-2015 zertifiziert ist und mit der Zertifikatsnummer ES-0790/1999 zählt. Zusätzlich zum Umweltmanagement-Zertifikat gemäß ISO 14001-2019. Alle Modelle haben die forderte Probe für die Einführung eines Qualitätzeichens von der Labor Adima-Cetem.

ISO 9001 · AENOR Empresa Registrada ER-0790/1/99 · AENOR RESIDUO CERO · AENOR HUELLA DE CARBONO CO. CALCULADO · AENOR Environmental Management ISO 14001 · Compromiso con el Desarrollo Sostenible · made in Spain in green fama

FAMA SOFAS S.L.U.
C/ Dr. Barraquer | Roviral, 1 - P.O.Box 41
30510 YECLA (Murcia) SPAIN
Telf: 968751050 / info@fama.es / www.fama.es